emco loft. emco loft

loft

Oppervlakte

chroom	001
edelstaal	016
velvet-black	134
moon-white	139

Materiaal

Stijlelement van gegalvaniseerd aluminium. Rechthoekig profiel. Glasdelen gesatineerd kristalglas. Kunststof delen van hoogwaardig ABS kunststof.

Finitions

chromé	001
acier inoxydable	016
velvet-black	134
moon-white	139

Matériels

Elément de base en aluminium galvanisé. Tube rectangulaire, elément en verre cristal satiné, elément en ABS-synthétique.

Papierhouder met deksel
Porte-papier avec couvercle

chroom chromé	0500 001 00	84,80 €
edelstaal acier inoxydable	0500 016 00	110,90 €
velvet-black velvet-black	0500 134 00	110,90 €
moon-white moon-white	0500 139 00	110,90 €

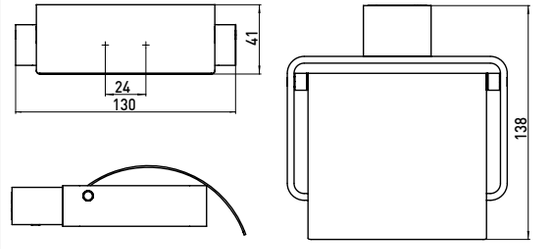

Papierhouder zonder deksel
Porte-papier sans couvercle

chroom chromé	0500 001 01	43,60 €
edelstaal acier inoxydable	0500 016 01	53,50 €
velvet-black velvet-black	0500 134 01	53,50 €
moon-white moon-white	0500 139 01	53,50 €

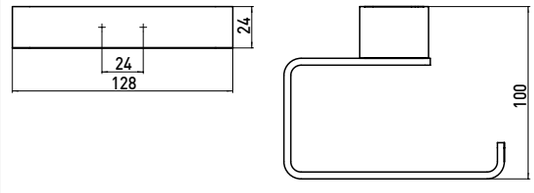

Reserverolhouder, rechts open
Porte-papier de rèserve

chroom chromé	0505 001 00	34,30 €
edelstaal acier inoxydable	0505 016 00	41,90 €
velvet-black velvet-black	0505 134 00	41,90 €
moon-white moon-white	0505 139 00	41,90 €

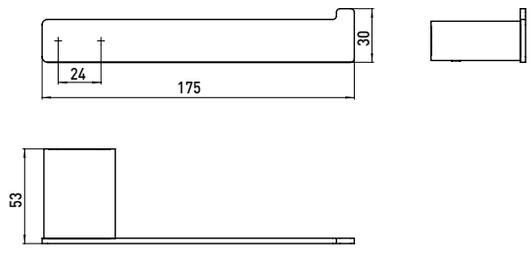

Planchet,
kristalglas gesatineerd, 600 mm
Tablet,
cristal satiné, 600 mm

chroom chromé	0510 001 60	68,90 €

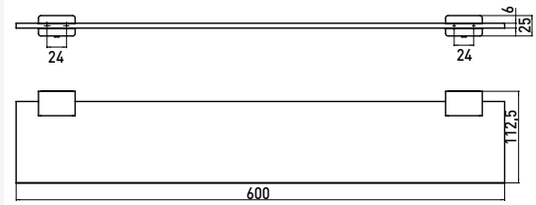

Toiletborstegarnituur,
kristalglas gesatineerd, wandmodel
Porte-balai de WC,
cristal santiné, type mural

chroom chromé	0515 001 00	89,00 €
edelstaal acier inoxydable	0515 016 00	108,80 €
velvet-black velvet-black	0515 134 00	108,80 €
moon-white moon-white	0515 139 00	108,80 €

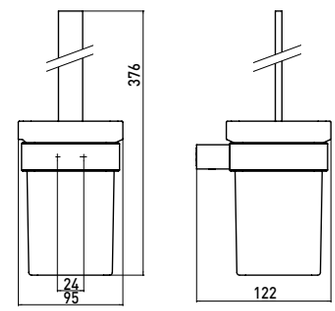

Glashouder, staand model
kristalglas gesatineerd,
Porte-verre,
cristal satiné,
modéle sur pied

chroom chromé	0520 001 01	43,10 €
edelstaal acier inoxydable	0520 016 01	52,80 €
velvet-black velvet-black	0520 134 01	52,80 €
moon-white moon-white	0520 139 01	52,80 €

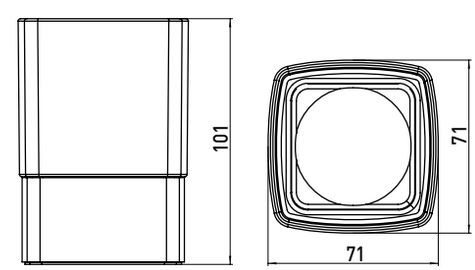

Glashouder, wandmodel
kristalglas gesatineerd
Porte-verre,
cristal satiné

chroom chromé	0520 001 00	43,50 €
edelstaal acier inoxydable	0520 016 00	53,40 €
velvet-black velvet-black	0520 134 00	53,40 €
moon-white moon-white	0520 139 00	53,40 €

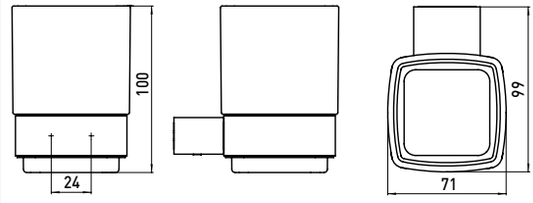

Zeepsdispenser, wandmodel
kristalglas gesatineerd, 325 ml
doseerpomp kunststof
Distributeur de savon liquide,
cristal satiné,
doseur plastique

chroom chromé	0521 001 01	60,10 €
edelstaal acier inoxydable	0521 016 00	73,60 €
velvet-black velvet-black	0521 134 01	73,60 €
moon-white moon-white	0521 139 01	73,60 €

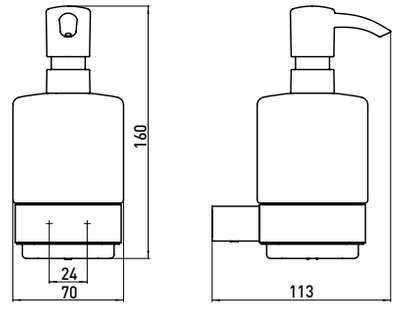

Zeepdispenser, staandmodel
kristalglas gesatineerd, 325 ml
doseerpomp kunststof
Distributeur de savon liquide,
cristal satiné, doseur plastique

chroom chromé	0521 001 02	59,50 €
edelstaal acier inoxydable	0521 016 01	72,80 €
velvet-black velvet-black	0521 134 02	72,80 €
moon-white moon-white	0521 139 02	72,80 €

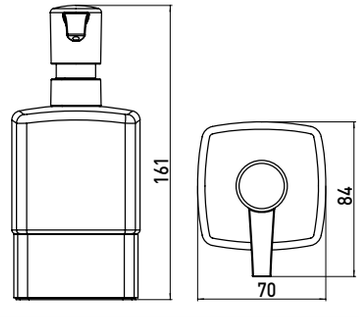

Zeephouder, staandmodel
Kristalglas, gesatineerd,
Porte-savon
Cristal, satiné, modéle sur pied

chroom chromé	0530 001 01	43,10 €
edelstaal acier inoxydable	0530 016 01	52,80 €
velvet-black velvet-black	0530 134 01	52,80 €
moon-white moon-white	0530 139 01	52,80 €

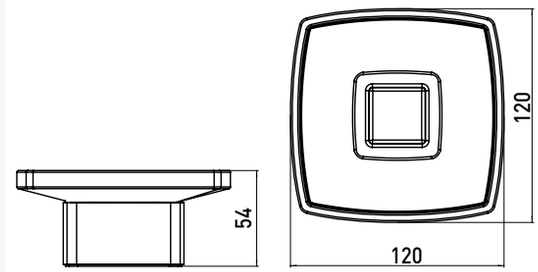

Zeephouder, wandmodel
Kristalglas, gesatineerd
Porte-savon
Cristal, satiné, type mural

chroom chromé	0530 001 00	43,50 €
edelstaal acier inoxydable	0530 016 00	53,40 €
velvet-black velvet-black	0530 134 00	53,40 €
moon-white moon-white	0530 139 00	53,40 €

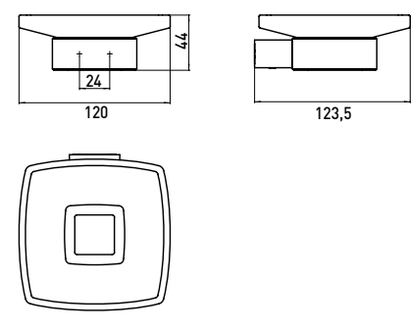

Box voor vochtige doekjes
Boite à papier humide

chroom chromé	0539 001 00	57,00 €

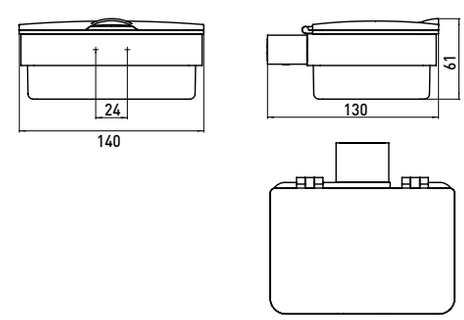

Zeepkorf
Corbeille porte-savon

chroom chromé	0545 001 00	78,30 €

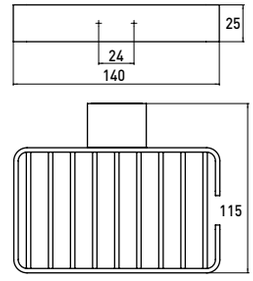

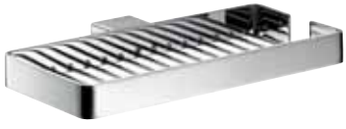

Sponskorf
Corbeille porte-éponge

chroom chromé	0545 001 01	118,60 €

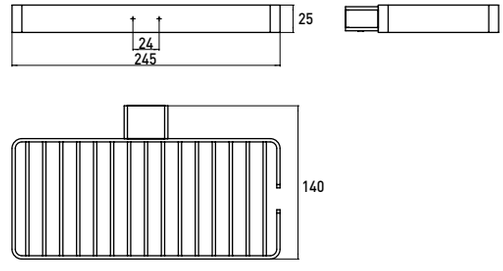

Hoekkorf
met verdekte bevestiging,
hoekmaat: 180 mm
Corbeille
avec fixation masquée murale

chrom chromé	3545 001 33	69,60 €
velvet-black velvet-black	3545 134 33	90,50 €
moon-white moon-white	3545 139 33	90,50 €

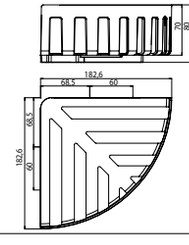

Korf voor wandmontage
met verdekte bevestiging,
200 x 100 x 65 mm
Corbeille
avec fixation masquée murale,
200 x 100 x 65 mm

chrom chromé	3545 001 32	76,40 €
velvet-black velvet-black	3545 134 32	100,30 €
moon-white moon-white	3545 139 32	100,30 €

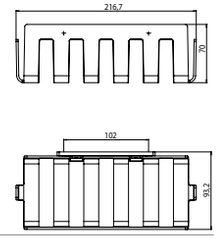

Handdoekhouder, 310 mm, draaibaar
Porte-serviettes, 310 mm, pivotant

chroom chromé	0550 001 31	81,60 €
edelstaal acier inoxydable	0550 016 31	100,10 €
velvet-black velvet-black	0550 134 31	100,10 €
moon-white moon-white	0550 139 31	100,10 €

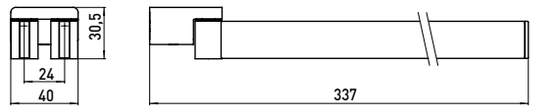

Handdoekhouder, 410 mm, draaibaar
Porte-serviettes, 410 mm, pivotant

chroom chromé	0550 001 41	103,80 €
edelstaal acier inoxydable	0550 016 41	127,20 €
velvet-black velvet-black	0550 134 41	127,20 €
moon-white moon-white	0550 139 41	127,20 €

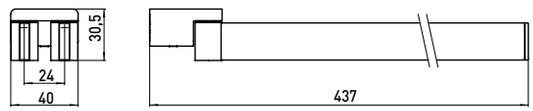

Handdoekring, rechts open
vaste uitvoering
Anneau porte-serviettes, droite
execution fixe

chroom chromé	0555 001 00	49,50 €
edelstaal acier inoxydable	0555 016 00	60,50 €
velvet-black velvet-black	0555 134 00	60,50 €
moon-white moon-white	0555 139 00	60,50 €

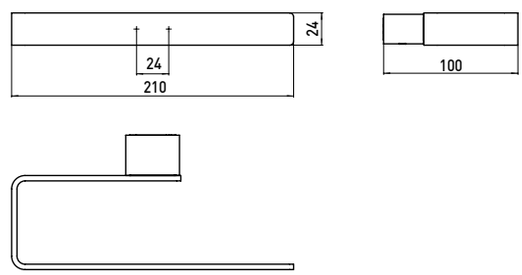

Badhanddoekhouder, 642 mm
Porte-serviettes de bain, 642 mm

chroom chromé	0560 001 60	98,00 €
edelstaal acier inoxydable	0560 016 60	120,10 €
velvet-black velvet-black	0560 134 60	120,10 €
moon-white moon-white	0560 139 60	120,10 €

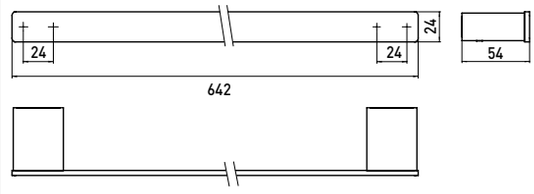

Badhanddoekhouder, 842 mm
Porte-serviettes de bain, 842 mm

chroom chromé	0560 001 80	104,00 €
edelstaal acier inoxydable	0560 016 80	127,60 €
velvet-black velvet-black	0560 134 80	127,60 €
moon-white moon-white	0560 139 80	127,60 €

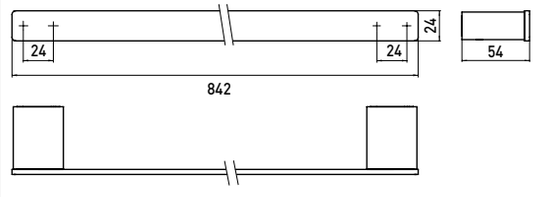

Badgreep, 300 mm
Barre de revètement, 300 mm

chroom chromé	0570 001 30	91,70 €
edelstaal acier inoxydable	0570 016 30	112,00 €
velvet-black velvet-black	0570 134 30	112,00 €
moon-white moon-white	0570 139 30	112,00 €

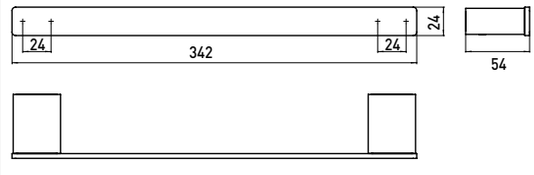

Dubbele haak
Double crochet

chroom chromé	0575 001 02	18,90 €
edelstaal acier inoxydable	0575 016 02	23,00 €
velvet-black velvet-black	0575 134 02	23,00 €
moon-white moon-white	0575 139 02	23,00 €

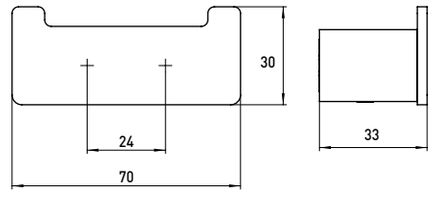

Handdoekhouder
Porte-serviettes

chroom chromé	0581 001 00	317,10 €

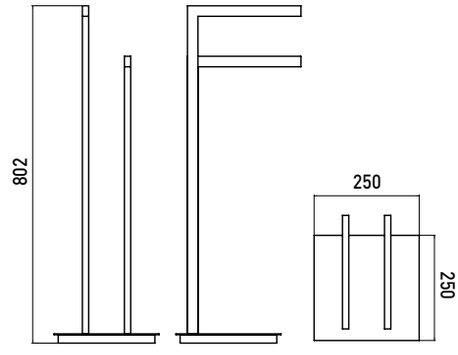

Papierhouder,
Borstengarnituur met deksel,
staand model
Porte-papier, Porte-balai de WC,
modéle sur pied

chroom chromé	0580 001 00	317,10 €

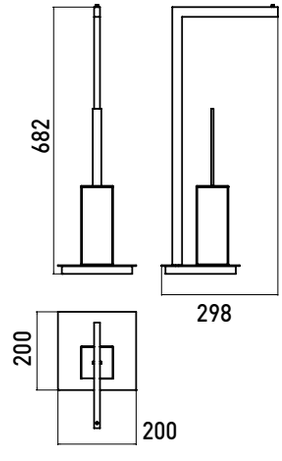

Klemlamp
halogeen G 9, 40 Watt/240 V
voor spiegeldikte 4-6 mm, draaibaar
Applique à clipser
halogen G 9, 40 watt/240 V

chroom 3592 001 01 124,60 €
chromé

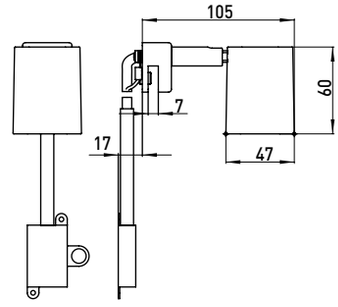

Wandlamp
halogeen G 9, 40 Watt/240 V
draaibaar
Applique
halogen G 9, 40 watt /240 V

chroom 3593 001 01 111,30 €
chromé

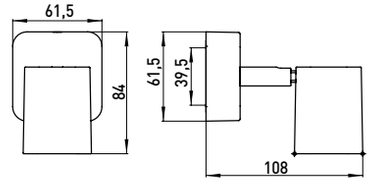

Wandlamp
948 mm, T5, 21 Watt / 230 V
Applique, type mural,
948 mm, T5, 21 Watt / 230 V

chroom 3590 001 00 361,70 €
chromé

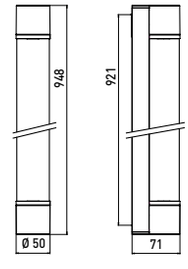

Wandlamp
648 mm, T5, 14 Watt / 230 V
Applique, type mural,
648 mm, T5, 14 Watt / 230 V

chroom 3590 001 01 316,50 €
chromé

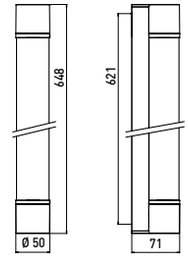

WC-Set 1 x Rolhouder met klep 1 x Toiletborstelgarnituur 1 x Haak 1 x Porte-papier avec couvercle, 1 x Porte-balai de WC, 1 x Crochet	chroom chromé	0598 001 00	188,80 €

Planchet Tablette	Glasdeel, 600 mm Tablette, 600 mm	0510 000 90	21,80 €
Toiletborstelgarnituur Porte-balai de WC	Borstelkop wit (M 12) Brosse-tête, blanc (M 12)	0515 139 90	12,20 €
Toiletborstelgarnituur Porte-balai de WC	Glasdeel, gesatineerd Coupe seule, satiné	0515 000 90	19,70 €
Toiletborstelgarnituur Porte-balai de WC	Borstelkop met steel, chroom Brosse, chromé	0515 001 91	24,00 €
Toiletborstelgarnituur 0580 001 00 Porte-balai de WC 0580 001 00	Borstelkop met steel en deksel, chroom Brosse avec couvercle, chromé	0580 001 90	83,00 €
Toiletborstelgarnituur Porte-balai de WC	Borstel edelstaal Brosse, acier inoxydable	0515 016 91	30,00 €
Toiletborstelgarnituur Porte-balai de WC	Borstel velvet-black Brosse, velvet-black	0515 134 91	30,00 €
Toiletborstelgarnituur Porte-balai de WC	Borstel moon-white Brosse moon-white	0515 139 91	30,00 €
Glashouder Porte-verre	Mondspoelglas, gesatineerd Verre seule, satiné	0520 000 90	9,90 €
Zeepdispenser Distributeur de savon liquide	Doseerpomp, kunststof, chroom Pomp a doseur plastique, chrome	2221 001 91	13,00 €
Zeepdispenser Distributeur de savon liquide	Doseerpomp, kunststof, edelstaal Pomp a doseur plastique, acier inoxydable	0521 016 91	17,30 €
Zeepdispenser Distributeur de savon liquide	Doseerpomp, kunststof, velvet-black Pomp a doseur plastique, velvet-black	2221 134 91	17,30 €
Zeepdispenser Distributeur de savon liquide	Doseerpomp, kunststof, moon-white Pomp a doseur plastique, moon-white	2221 139 91	17,30 €
Zeepdispenser Distributeur de savon liquide	Glasdeel, gesatineerd Flacon, satiné	0521 000 90	11,90 €
Zeephouder Porte-savon	Glasdeel, gesatineerd Coupe seule, satiné	0530 000 90	9,90 €
Box voor vochtige doekjes Boîtes à accessoires	kunststof box met deksel boite plastique avec couvercle	0539 000 90	11,90 €